ՖԵՐՄԱ Ֆ-1 Մ1:20

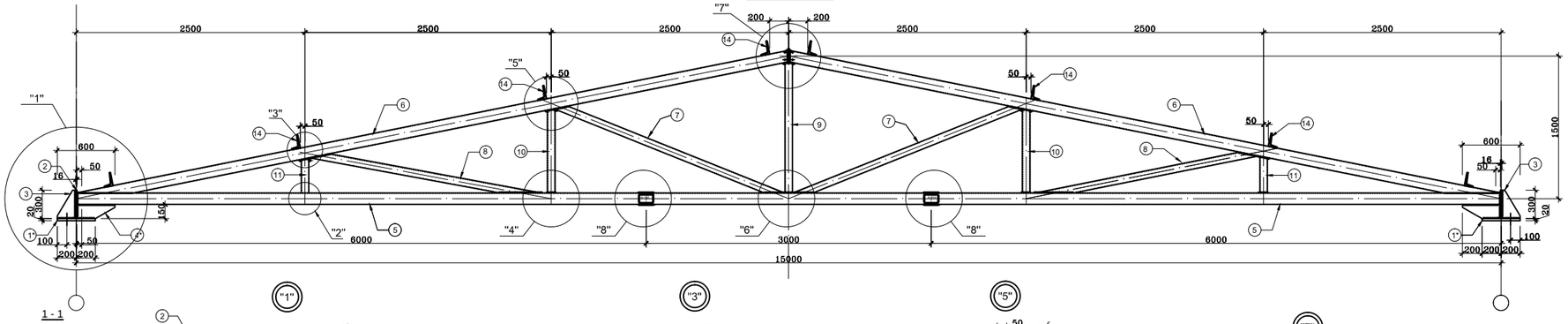

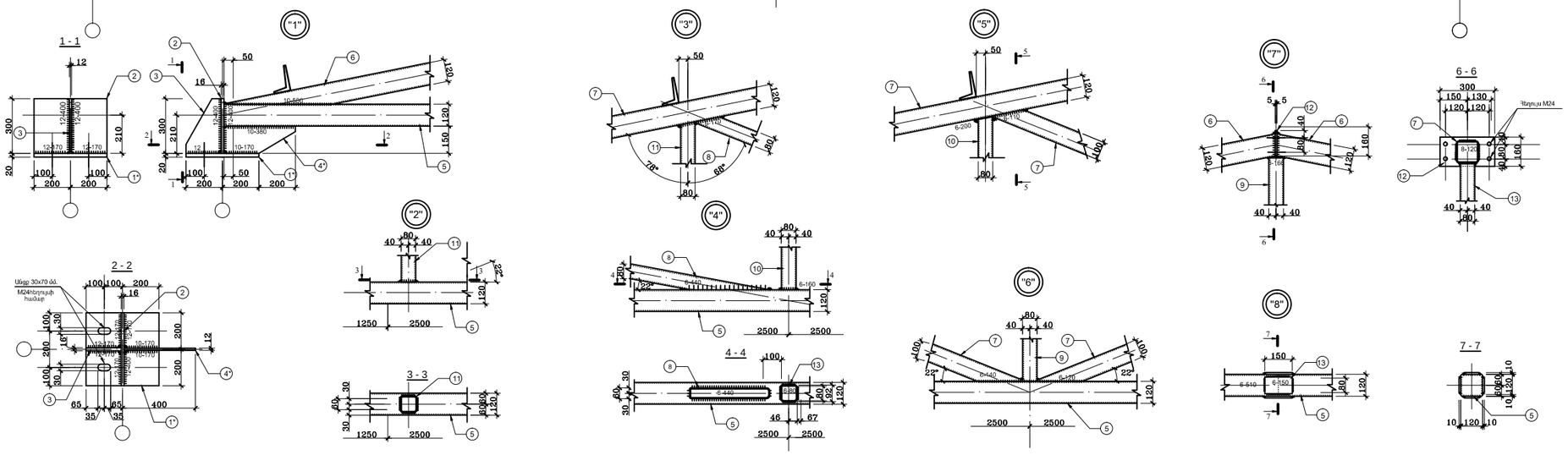
1 - 1
2 - 2
3 - 3
4 - 4
6 - 6
7 - 7
"1"
"2"
"3"
"4"
"5"
"6"
"7"
"8"
Անկյ. 30x70 մմ.
M24հնդրոյսի հանգույց
Յեղույս M24
10-500
10-380
12-170
10-170
6-200
6-160
6-440
6-510
6-150
6-125
1250
2500
2500
2500
2500
2500